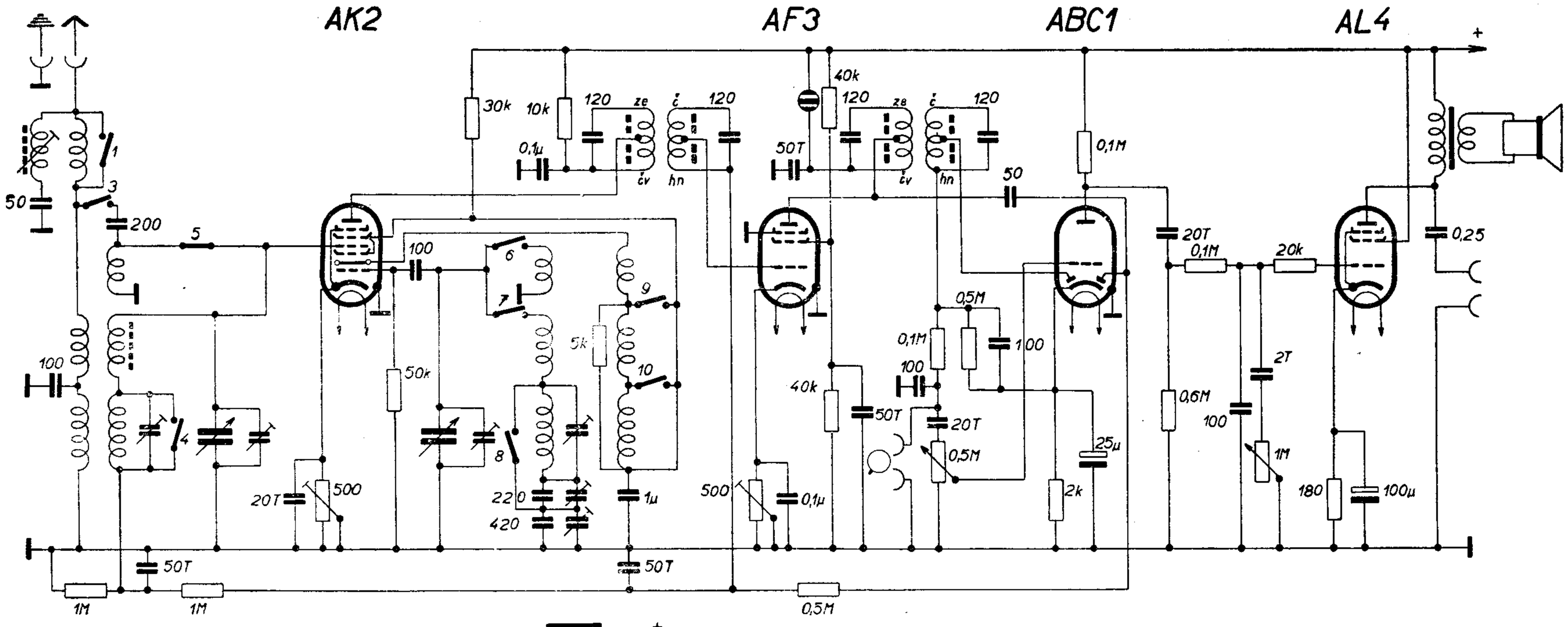

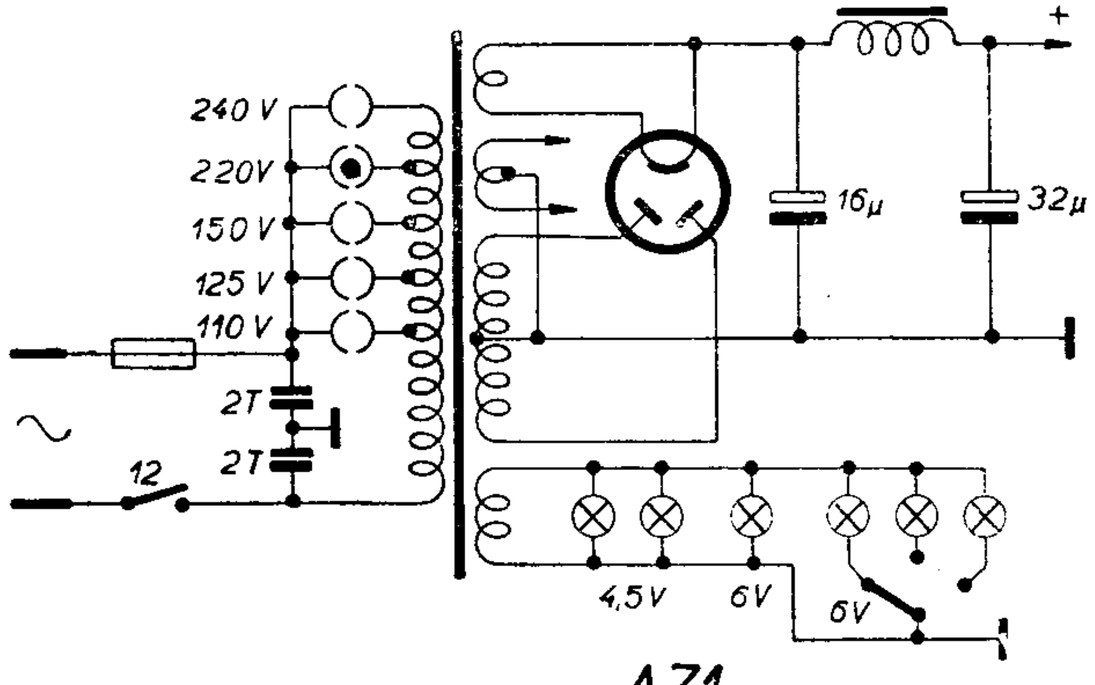

AZ1

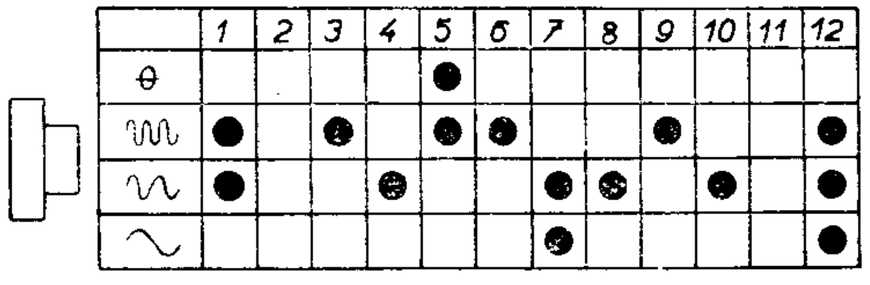

EMPO BARYTON

1936/37 MF=481,5kHz